Астана +7(7172)727-132 Волгоград (844)278-03-48 Воронеж (473)204-51-73 Екатеринбург (343)384-55-89
Казань (843)206-01-48 Краснодар (861)203-40-90 Красноярск (391)204-63-61 Москва (495)268-04-70
Нижний Новгород (831)429-08-12 Новосибирск (383)227-86-73 Ростов-на-Дону (863)308-18-15
Самара (846)206-03-16 Санкт-Петербург (812)309-46-40 Саратов (845)249-38-78 Уфа (347)229-48-12
Россия, Казахстан и другие страны ТС доставка в любой город
сайт: www.vertro.nt-rt.ru
единый адрес: vte@nt-rt.ru

ПРЯМОУГОЛЬНЫЕ КЛАПАНЫ KZO-1

ПРОТИВОПОЖАРНЫЕ КЛАПАНЫ

НАЗНАЧЕНИЕ

Противопожарные клапаны KZO-1 препятствуют распространению огня по воздуховодам в системах общеобменной вентиляции и обеспечивают отвод продуктов горения и подвод свежего воздуха в системах противодымной вентиляции.

ОСНОВНЫЕ КОНСТРУКТИВНЫЕ ОСОБЕННОСТИ

Корпус клапана изготавливается из оцинкованной стали. В заслонке используется огнестойкий материал. Дополнительно по периметру заслонка снабжена специальным термоактивным уплотнителем, который расширяется под действием высоких температур, тем самым, обеспечивает высокую герметичность закрытого клапана. В зависимости от предела огнестойкости, клапаны изготавливаются в односекционном, либо в двухсекционном исполнении с термоизолирующей вставкой между секциями. Клапаны снабжены люками для обслуживания. Приводы клапанов устанавливаются снаружи корпуса и имеют кнопку для проверки работоспособности.

ВАРИАНТЫ ИСПОЛНЕНИЯ

По пределу огнестойкости

- 60 минут, 90 минут, 120 минут, 180 минут.

По назначению

- нормально открытый (огнезадерживающий) клапан;
- нормально закрытый (дымовой) клапан.

По типу приводов

- электромагнитный привод с тепловым замком (ТЗ);
- электромагнитный привод без ТЗ;
- электромеханический привод с возвратной пружиной с терморазмыкающим устройством (ТРУ);
- электромеханический привод с возвратной пружиной без ТРУ.

KZO - 1 - 60 - 600x350 - O -S220 - T

- Обозначение клапана
- Предел огнестойкости (60 - 60 минут, 90 - 90 минут, 120 - 120 минут, 180-180 минут)
- Типоразмер клапана AxB, мм
- Функциональное назначение (O - нормально открытый, Z - нормально закрытый)
- Тип привода (M - электромагнитный, S - электромеханический)
- Питание привода (24 - 24В, 220 - 220В)
- Наличие ТЗ или ТРУ (T - присутствует, X - отсутствует)

ТЕХНИЧЕСКИЕ ХАРАКТЕРИСТИКИ

Тип привода		Электромагнитный	Электромеханический
Принцип срабатывания привода		подача напряжения на электромагнит или разрыв цепи ТЗ в НО клапане	отключение питающего напряжения или срабатывание ТРУ в НО клапане
Способ перевода заслонки	в рабочее положение	- автоматический по сигналу пожарной автоматики или от ТЗ в НО клапане; - дистанционный с пульта управления; - вручную от кнопки на клеммной коробке.	- автоматический по сигналу пожарной автоматики или от ТРУ в НО клапане; - дистанционный с пульта управления - вручную от кнопки на ТРУ.
	в исходное положение	вручную	дистанционный с пульта управления
Механизм перевода заслонки	в рабочее положение	возвратная пружина	возвратная пружина
	в исходное положение	—	сервопривод
Время поворота заслонки	в рабочее положение	2 сек	15 сек
	в исходное положение	—	90 сек
Питание привода		=12В, =24В, ~220В	=24В, ~24В, ~220В
Потребляемая мощность привода		44 Вт	8 Вт
Степень защиты привода		—	IP 54

ПРЯМОУГОЛЬНЫЕ КЛАПАНЫ KZO-1

Клапан нормально открытый
с пределом огнестойкости 60 или 90 минут
(электромагнитный привод)

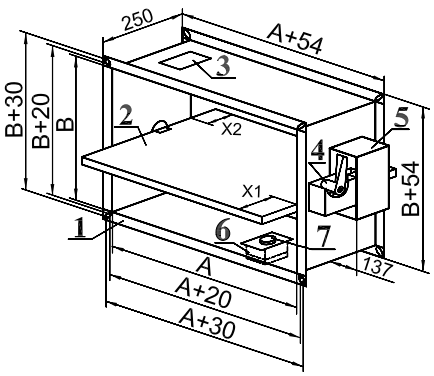

Клапан нормально открытый
с пределом огнестойкости 120 или 180 минут
(электромеханический с ТРУ)

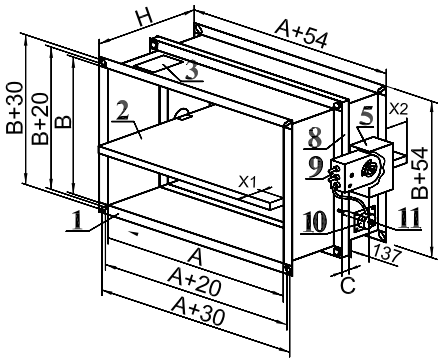

1 – корпус
2 – заслонка
3 – люк для обслуживания
4 – электромагнитный привод
5 – защитный кожух
6 – клеммная коробка
7 – тепловой замок (ТЗ)
8 – термоизолирующая вставка
9 – электромеханический привод
10 – терморазмыкающее устройство (ТРУ)
11 – кнопка отключения питания привода

H=285 мм KZO-1-120,
H=290 мм KZO-1-180

ВЫЛЕТ ЗАСЛОНКИ КЛАПАНОВ KZO-1-60 И KZO-1-90 ЗА ГАБАРИТЫ КОРПУСА, ММ

Вылет, мм	Размер B, мм																	
	150	200	250	300	350	400	450	500	550	600	650	700	750	800	850	900	950	1000
X1	нет	нет	нет	нет	нет	25	50	75	100	125	150	175	200	225	250	275	300	325
X2	нет	25	50	75	100	125	150	175	200	225	250	275	300	325	350	375	400	425

ВЫЛЕТ ЗАСЛОНКИ КЛАПАНОВ KZO-1-120 И KZO-1-180 ЗА ГАБАРИТЫ КОРПУСА, ММ

Вылет, мм	Размер B, мм																	
	150	200	250	300	350	400	450	500	550	600	650	700	750	800	850	900	950	1000
X1	нет	нет	нет	10	35	60	85	110	135	160	185	210	235	260	285	310	335	360
X2	нет	25	50	75	100	125	150	175	200	225	250	275	300	325	350	375	400	425

ПЛОЩАДЬ ЖИВОГО СЕЧЕНИЯ КЛАПАНОВ KZO-1, М²

Размер B, мм	Размер A, мм																											
	150	200	250	300	350	400	450	500	550	600	650	700	750	800	850	900	950	1000	1050	1100	1150	1200	1250	1300	1350	1400	1450	1500
150	0,017	0,023	0,030	0,036	0,043	0,049	0,056	0,062	0,069	0,075	0,082	0,088	0,095	0,101	0,108	0,114	0,121	0,127	0,134	0,140	0,147	0,153	0,160	0,166	0,173	0,179	0,186	0,192
200		0,032	0,041	0,050	0,059	0,068	0,077	0,086	0,095	0,104	0,113	0,122	0,131	0,140	0,149	0,158	0,167	0,176	0,185	0,194	0,203	0,212	0,221	0,230	0,239	0,248	0,257	0,266
250			0,053	0,064	0,076	0,087	0,099	0,110	0,122	0,133	0,145	0,156	0,168	0,179	0,191	0,202	0,214	0,225	0,237	0,248	0,260	0,271	0,283	0,294	0,306	0,317	0,329	0,340
300				0,078	0,092	0,106	0,120	0,134	0,148	0,162	0,176	0,190	0,204	0,218	0,232	0,246	0,260	0,274	0,288	0,302	0,316	0,330	0,344	0,358	0,372	0,386	0,400	0,414
350					0,109	0,125	0,142	0,158	0,175	0,191	0,208	0,224	0,241	0,257	0,274	0,290	0,307	0,323	0,340	0,356	0,373	0,389	0,406	0,422	0,439	0,455	0,472	0,488
400						0,144	0,163	0,182	0,201	0,220	0,239	0,258	0,277	0,296	0,315	0,334	0,353	0,372	0,391	0,410	0,429	0,448	0,467	0,486	0,505	0,524	0,543	0,562
450							0,185	0,206	0,228	0,249	0,271	0,292	0,314	0,335	0,357	0,378	0,400	0,421	0,443	0,464	0,486	0,507	0,529	0,550	0,572	0,593	0,615	0,636
500								0,230	0,254	0,278	0,302	0,326	0,350	0,374	0,398	0,422	0,446	0,470	0,494	0,518	0,542	0,566	0,590	0,614	0,638	0,662	0,686	0,710
550									0,281	0,307	0,334	0,360	0,387	0,413	0,440	0,466	0,493	0,519	0,546	0,572	0,599	0,625	0,652	0,678	0,705	0,731	0,758	
600										0,336	0,365	0,394	0,423	0,452	0,481	0,510	0,539	0,568	0,597	0,626	0,655	0,684	0,713	0,742	0,771	0,800		
650											0,397	0,428	0,460	0,491	0,523	0,554	0,586	0,617	0,649	0,680	0,712	0,743	0,775	0,806	0,838			
700												0,462	0,496	0,530	0,564	0,598	0,632	0,666	0,700	0,734	0,768	0,802	0,836	0,870				
750													0,533	0,569	0,606	0,642	0,679	0,715	0,752	0,788	0,825	0,861	0,898					
800														0,608	0,647	0,686	0,725	0,764	0,803	0,842	0,881	0,920						
850															0,689	0,730	0,772	0,813	0,855	0,896	0,938							
900																0,774	0,818	0,862	0,906	0,950								
950																	0,865	0,911	0,958									
1000																		0,960										

ТИПОРАЗМЕРНЫЙ РЯД И ВЕС КЛАПАНОВ KZO-1-60 И KZO-1-90, КГ

Размер B, мм \ Размер A, мм	150	200	250	300	350	400	450	500	550	600	650	700	750	800	850	900	950	1000	1050	1100	1150	1200	1250	1300	1350	1400	1450	1500
150	9,2	9,5	9,8	10,2	10,5	10,8	11,1	11,4	11,7	12,0	12,4	12,7	13,0	13,3	13,6	13,9	14,2	14,5	14,9	15,2	15,5	15,8	16,1	16,4	16,7	17,1	17,4	17,7
200		10,0	10,4	10,7	11,1	11,5	11,8	12,2	12,5	12,9	13,2	13,6	13,9	14,3	14,6	15,0	15,4	15,7	16,1	16,4	16,8	17,1	17,5	17,8	18,2	18,5	18,9	19,3
250			10,9	11,3	11,7	12,1	12,5	12,9	13,3	13,7	14,1	14,5	14,9	15,3	15,7	16,1	16,5	16,9	17,3	17,7	18,1	18,4	18,8	19,2	19,6	20,0	20,4	20,8
300				11,9	12,3	12,8	13,2	13,7	14,1	14,5	15,0	15,4	15,8	16,3	16,7	17,1	17,6	18,0	18,5	18,9	19,3	19,8	20,2	20,6	21,1	21,5	21,9	22,4
350					13,0	13,5	13,9	14,4	14,9	15,4	15,8	16,3	16,8	17,3	17,7	18,2	18,7	19,2	19,7	20,1	20,6	21,1	21,6	22,0	22,5	23,0	23,5	24,0
400						14,1	14,6	15,2	15,7	16,2	16,7	17,2	17,7	18,3	18,8	19,3	19,8	20,3	20,9	21,4	21,9	22,4	22,9	23,4	24,0	24,5	25,0	25,5
450							15,3	15,9	16,5	17,0	17,6	18,1	18,7	19,3	19,8	20,4	20,9	21,5	22,1	22,6	23,2	23,7	24,3	24,9	25,4	26,0	26,5	27,1
500								16,6	17,2	17,8	18,4	19,1	19,7	20,3	20,9	21,5	22,1	22,7	23,3	23,9	24,5	25,1	25,7	26,3	26,9	27,5	28,1	28,7
550									18,0	18,7	19,3	20,0	20,6	21,2	21,9	22,5	23,2	23,8	24,5	25,1	25,7	26,4	27,0	27,7	28,3	28,9	29,6	
600										19,5	20,2	20,9	21,6	22,2	22,9	23,6	24,3	25,0	25,6	26,3	27,0	27,7	28,4	29,1	29,7	30,4		
650											21,1	21,8	22,5	23,2	24,0	24,7	25,4	26,1	26,8	27,6	28,3	29,0	29,7	30,5	31,2			
700												22,7	23,5	24,2	25,0	25,8	26,5	27,3	28,0	28,8	29,6	30,3	31,1	31,9				
750													24,4	25,2	26,0	26,8	27,6	28,4	29,2	30,1	30,9	31,7	32,5					
800														26,2	27,1	27,9	28,8	29,6	30,4	31,3	32,1	33,0						
850															28,1	29,0	29,9	30,8	31,6	32,5	33,4							
900																30,1	31,0	31,9	32,8	33,8								
950																	32,1	33,1	34,0									
1000																		34,2										

ТИПОРАЗМЕРНЫЙ РЯД И ВЕС КЛАПАНОВ KZO-1-120, КГ

Размер B, мм \ Размер A, мм	150	200	250	300	350	400	450	500	550	600	650	700	750	800	850	900	950	1000	1050	1100	1150	1200	1250	1300	1350	1400	1450	1500
150	10,6	11,1	11,6	12,2	12,7	13,3	13,8	14,3	14,8	15,4	15,9	16,5	17,0	17,5	18,0	18,6	19,1	19,7	20,2	20,7	21,3	21,8	22,4	22,9	23,4	23,9	24,5	25,0
200		11,7	12,3	12,9	13,5	14,0	14,6	15,2	15,7	16,3	16,9	17,5	18,0	18,6	19,2	19,8	20,4	20,9	21,5	22,1	22,6	23,3	23,8	24,4	25,0	25,5	26,1	26,7
250			12,9	13,6	14,2	14,8	15,4	16,0	16,6	17,3	17,9	18,5	19,1	19,7	20,3	21,0	21,6	22,2	22,8	23,4	24,0	24,7	25,3	25,9	26,5	27,1	27,7	28,4
300				14,3	15,0	15,6	16,3	16,9	17,6	18,3	18,9	19,6	20,2	20,9	21,5	22,2	22,9	23,5	24,2	24,8	25,5	26,2	26,8	27,5	28,1	28,8	29,4	30,1
350					15,7	16,4	17,1	17,8	18,5	19,2	19,9	20,6	21,3	22,0	22,6	23,4	24,1	24,8	25,5	26,2	26,8	27,6	28,3	29,0	29,7	30,3	31,0	31,8
400						17,1	17,9	18,6	19,3	20,1	20,9	21,6	22,3	23,1	23,8	24,6	25,3	26,0	26,8	27,5	28,2	29,0	29,7	30,5	31,2	31,9	32,7	33,4
450							18,7	19,5	20,2	21,1	21,8	22,6	23,4	24,2	24,9	25,7	26,5	27,3	28,1	28,8	29,6	30,4	31,2	32,0	32,8	33,5	34,3	35,1
500								20,3	21,1	22,0	22,8	23,6	24,4	25,2	26,1	26,9	27,7	28,6	29,4	30,2	31,0	31,9	32,7	33,5	34,3	35,1	35,9	36,8
550									22,0	22,9	23,8	24,6	25,5	26,3	27,2	28,1	29,0	29,8	30,7	31,5	32,4	33,3	34,1	35,0	35,8	36,7	37,6	
600										23,9	24,8	25,7	26,6	27,5	28,4	29,3	30,2	31,1	32,0	32,9	33,8	34,8	35,7	36,5	37,4	38,3		
650											25,8	26,7	27,7	28,6	29,5	30,5	31,4	32,4	33,3	34,3	35,2	36,2	37,1	38,1	39,0			
700												27,7	28,7	29,7	30,7	31,7	32,7	33,6	34,6	35,6	36,6	37,6	38,6	39,6				
750													29,8	30,8	31,8	32,9	33,9	34,9	35,9	36,9	38,0	39,0	40,1					
800														31,9	32,9	34,0	35,1	36,2	37,2	38,3	39,4	40,5						
850															34,1	35,2	36,3	37,4	38,5	39,6	40,7							
900																36,5	37,6	38,7	39,9	41,0								
950																	38,8	40,0	41,2									
1000																		41,3										

ТИПОРАЗМЕРНЫЙ РЯД И ВЕС КЛАПАНОВ KZO-1-180, КГ

Размер B, мм \ Размер A, мм	150	200	250	300	350	400	450	500	550	600	650	700	750	800	850	900	950	1000	1050	1100	1150	1200	1250	1300	1350	1400	1450	1500
150	11,8	12,3	12,9	13,5	14,0	14,5	15,1	15,6	16,2	16,8	17,3	17,9	18,4	19,0	19,5	20,1	20,7	21,2	21,8	22,3	22,9	23,5	24,0	24,6	25,1	25,7	26,2	26,8
200		12,9	13,6	14,2	14,8	15,4	16,0	16,6	17,2	17,9	18,5	19,1	19,7	20,3	20,9	21,6	22,2	22,8	23,4	24,0	24,6	25,2	25,8	26,4	27,1	27,7	28,3	28,9
250			14,3	15,0	15,6	16,3	16,9	17,6	18,3	19,0	19,6	20,3	21,0	21,6	22,3	23,0	23,7	24,3	25,0	25,6	26,3	27,0	27,7	28,3	29,0	29,7	30,3	31,0
300				15,8	16,5	17,2	17,9	18,6	19,4	20,1	20,8	21,6	22,3	23,0	23,7	24,5	25,2	25,9	26,6	27,4	28,1	28,8	29,6	30,3	31,0	31,7	32,4	33,2
350					17,3	18,1	18,8	19,6	20,4	21,2	22,0	22,8	23,5	24,3	25,1	25,9	26,7	27,5	28,2	29,0	29,8	30,6	31,4	32,2	32,9	33,7	34,5	35,3
400						18,9	19,8	20,6	21,4	22,3	23,1	24,0	24,8	25,6	26,5	27,4	28,2	29,0	29,9	30,7	31,5	32,4	33,2	34,1	34,9	35,7	36,6	37,4
450							20,7	21,6	22,5	23,4	24,3	25,2	26,1	27,0	27,9	28,8	29,7	30,6	31,5	32,3	33,2	34,2	35,1	35,9	36,8	37,7	38,6	39,6
500								22,6	23,5	24,5	25,5	26,4	27,3	28,3	29,2	30,2	31,2	32,1	33,1	34,0	35,0	35,9	36,9	37,8	38,8	39,7	40,7	41,7
550									24,6	25,6	26,6	27,6	28,6	29,6	30,6	31,7	32,7	33,7	34,7	35,7	36,7	37,7	38,7	39,7	40,7	41,7	42,7	
600										26,8	27,8	28,9	29,9	31,0	32,0	33,2	34,2	35,3	36,3	37,4	38,4	39,6	40,6	41,7	42,7	43,8		
650											29,0	30,1	31,2	32,3	33,4	34,6	35,7	36,8	37,9	39,0	40,2	41,3	42,4	43,6	44,7			
700												31,3	32,5	33,6	34,8	36,0	37,2	38,4	39,5	40,7	41,9	43,1	44,3	45,4				
750													33,7	35,0	36,2	37,5	38,7	39,9	41,1	42,4	43,6	44,9	46,1					
800														36,3	37,6	38,9	40,2	41,5	42,8	44,0	45,3	46,7						
850															38,9	40,3	41,7	43,0	44,4	45,7	47,0							
900																41,8	43,2	44,6	46,0	47,4								
950																	44,7	46,2	47,6									
1000																		47,7										

Астана +7(7172)727-132 Волгоград (844)278-03-48 Воронеж (473)204-51-73 Екатеринбург (343)384-55-89
Казань (843)206-01-48 Краснодар (861)203-40-90 Красноярск (391)204-63-61 Москва (495)268-04-70
Нижний Новгород (831)429-08-12 Новосибирск (383)227-86-73 Ростов-на-Дону (863)308-18-15
Самара (846)206-03-16 Санкт-Петербург (812)309-46-40 Саратов (845)249-38-78 Уфа (347)229-48-12
Россия, Казахстан и другие страны ТС доставка в любой город
сайт: www.vertro.nt-rt.ru
единый адрес: vte@nt-rt.ru